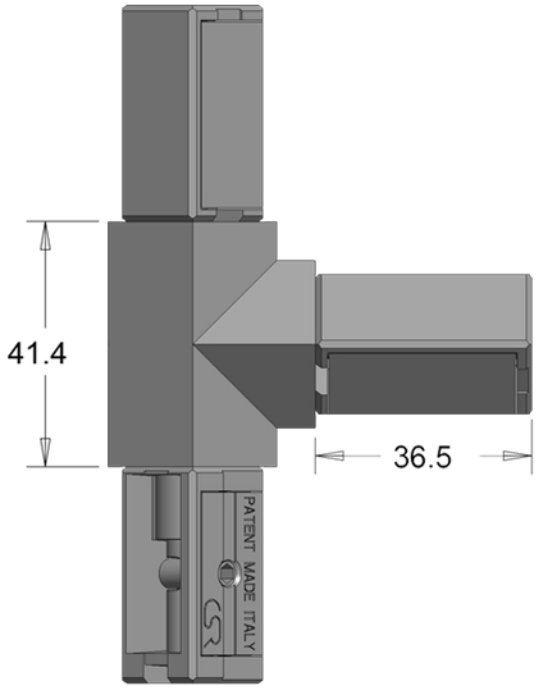

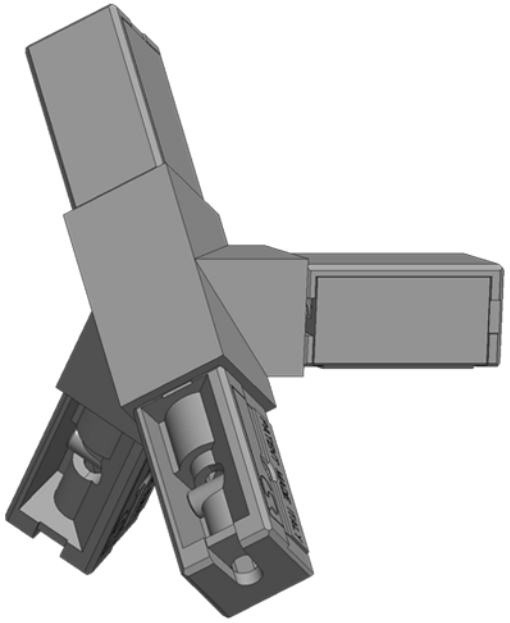

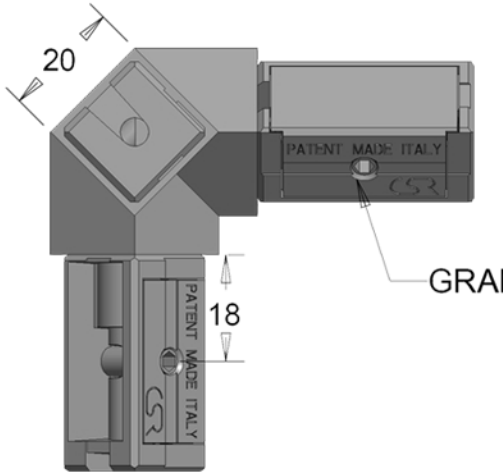

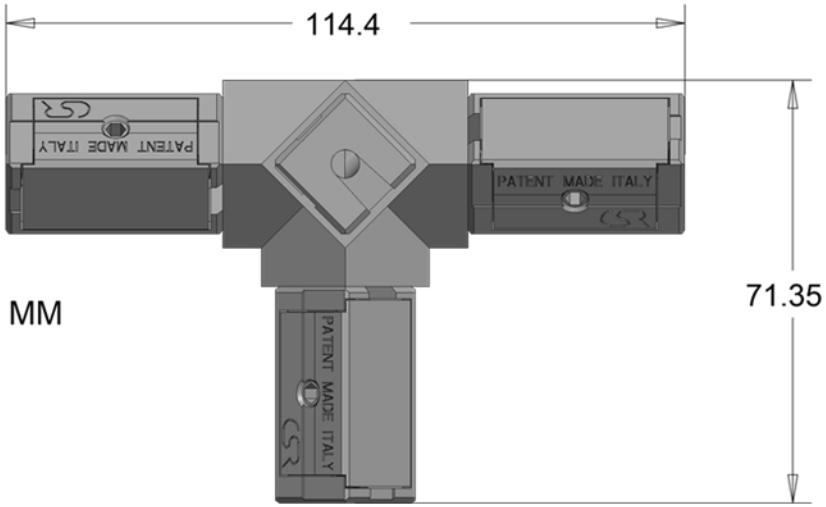

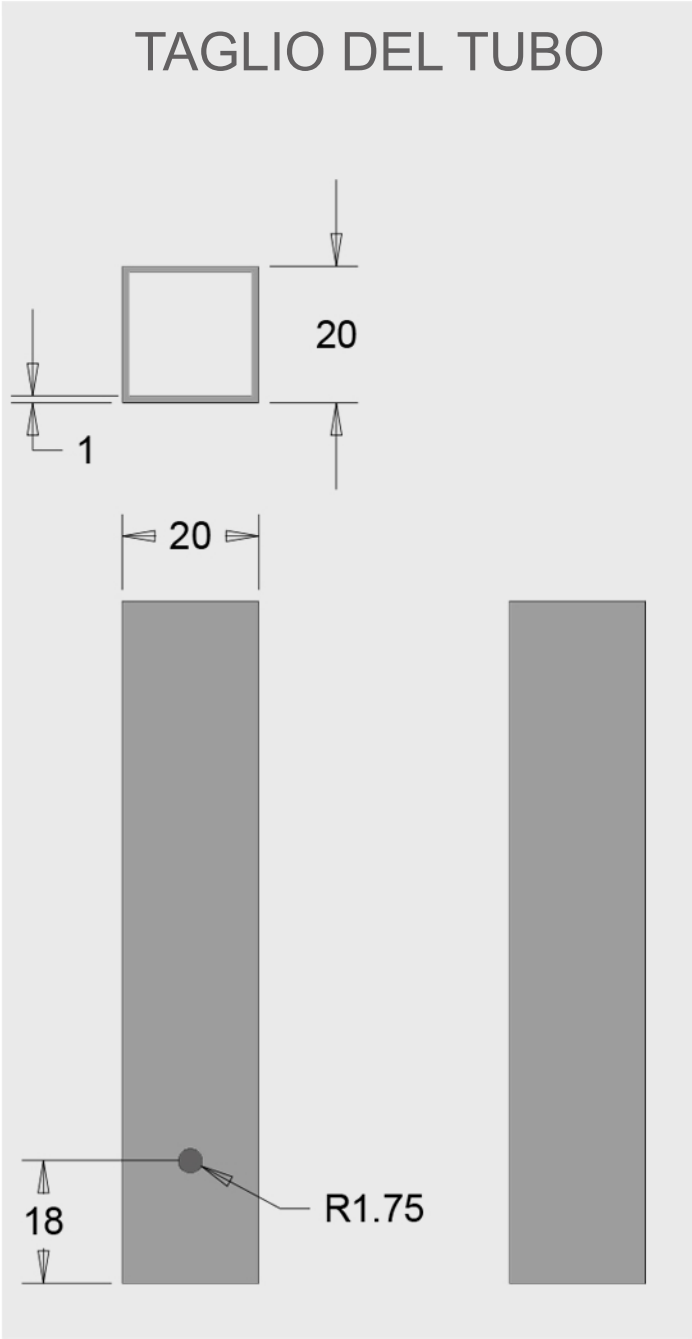

GIUNTO A 4 VIE RUOTATO A 45° 20X20X1 MM - CODICE: G20-45-4
MATERIALE: ZAMA