# TAGLIO DEL TUBO

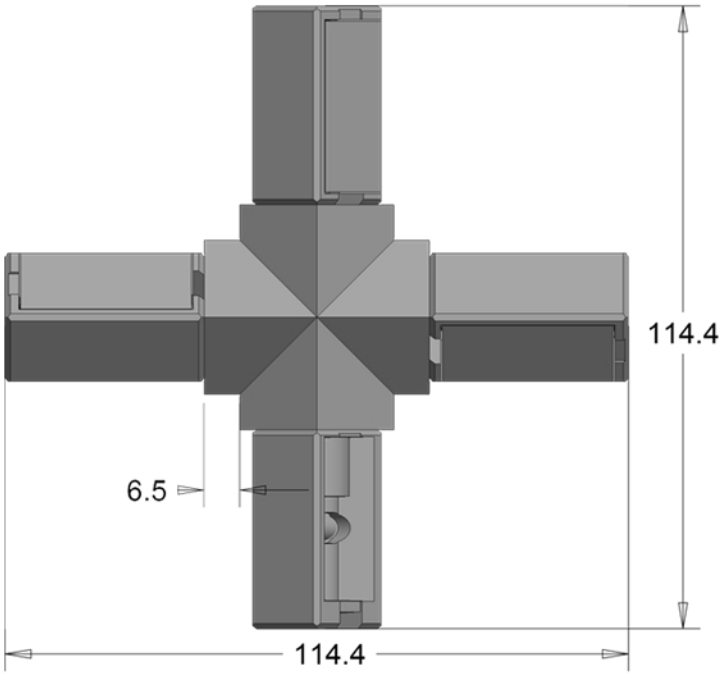


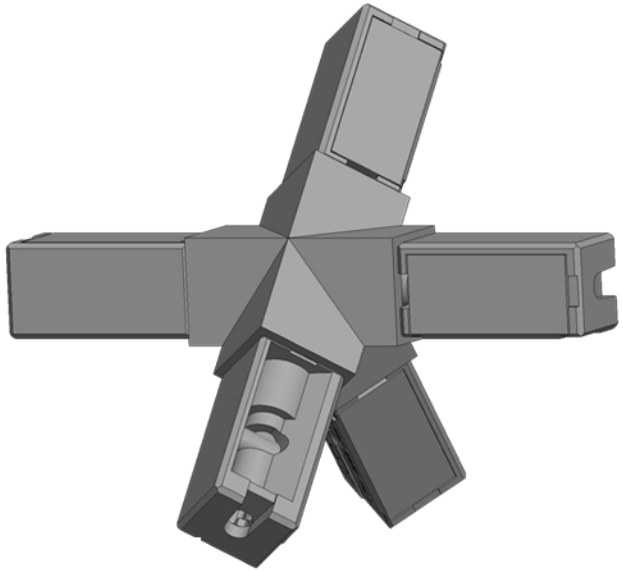

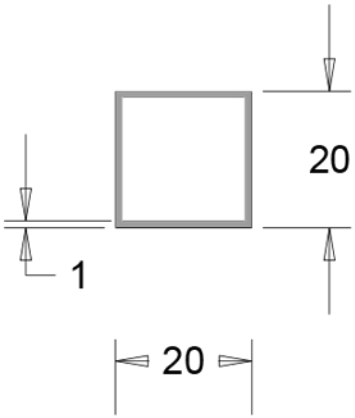


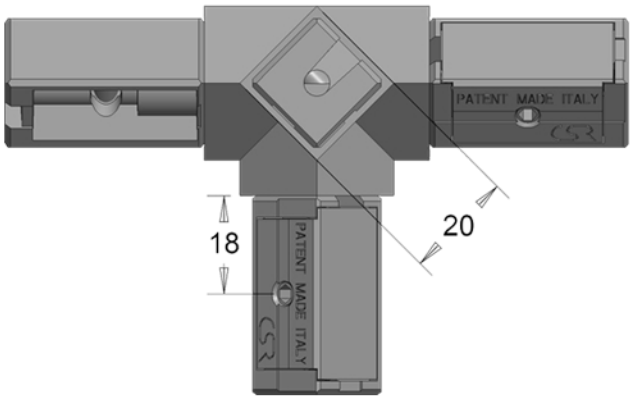


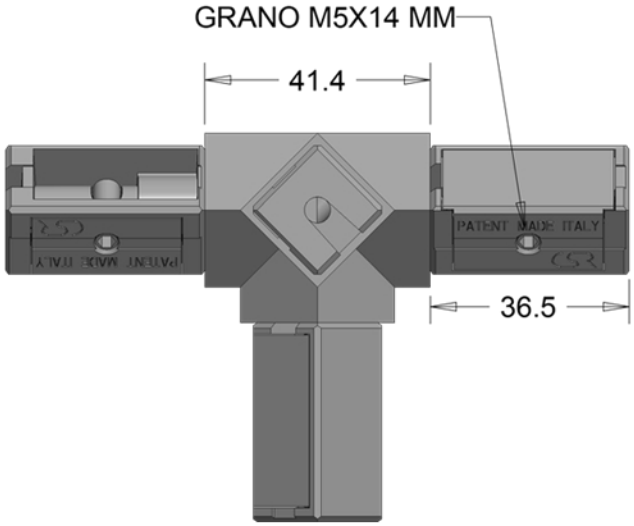


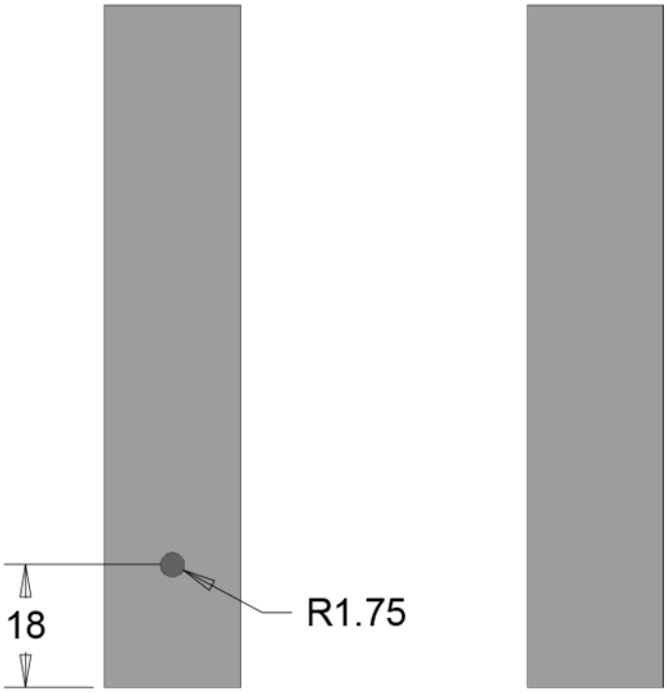


GIUNTO A 5 VIE RUOTATO A 45° 20X20X1 MM CODICE: G20-45-5
MATERIALE: ZAMA